MWST Nr.
CHE-113.604.739 MWST

Fux Elektrowerkzeuge GmbH
Dorfstrasse 20b • 4444 Rümlingen
Telefon: 062 791 44 44
Natel: 079 247 44 44
Fax: 062 299 26 74
info@fuxtools.ch • www.fuxtools.ch

- **Elektrowerkzeuge**
- **Rasenmäher**
- **Benzin-Geräte**
- **Kleingeräte**
- **Verkauf und Rep.**

PDF erstellt am: 16.05.2024
Alle Angaben ohne Gewähr und solange Vorrat reicht!

Makita Kopierhülse Ø 20 mm

Bestell- und Artikelnummer: 164393-0

Fuxpreis CHF 21.00

inkl. 8.1% MwSt, inkl vRG
Versand CHF 15.00

Beschreibung

- Geeignet für RP1800F / RP2300F / RP2302F / 3612 / RP0900 und für Modelle RT0200C / RT0702C / DRT50 / RT001G mit Eintauchmodul.
- nur mit Eintauchmodul (195563-0)

Technische Daten
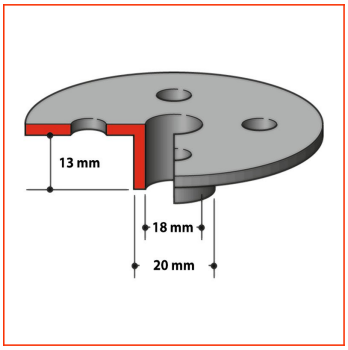
- Durchmesser 20 mm
- Innendurchmesser 18 mm
- Höhe (G) 13 mm